・新規　　・追加

注　文　用　紙

この注文用紙は正式注文用紙では有りませんので、お見積用としてお気軽にお使いください

名前	様	納期	20　　年　　月　　日	【デザイン入稿】 □手書き（版下当社に依頼） □完全版下 □原稿による入稿 □データ入稿
住所				
電話	（　　）	FAX	（　　）	

プリント位置

前プリント

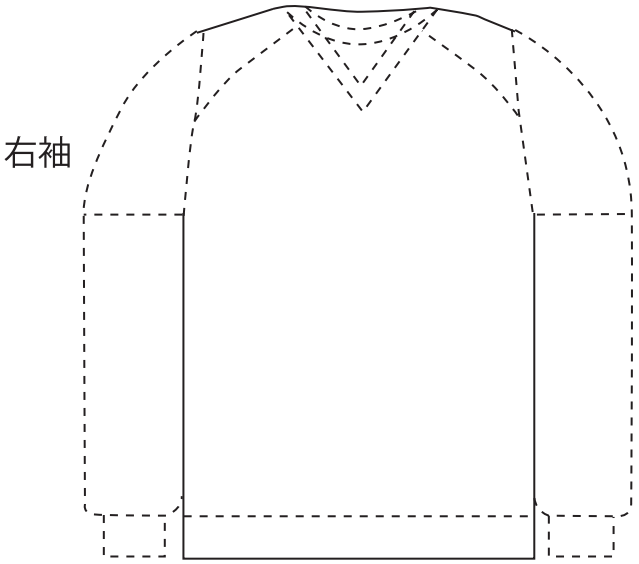

後プリント

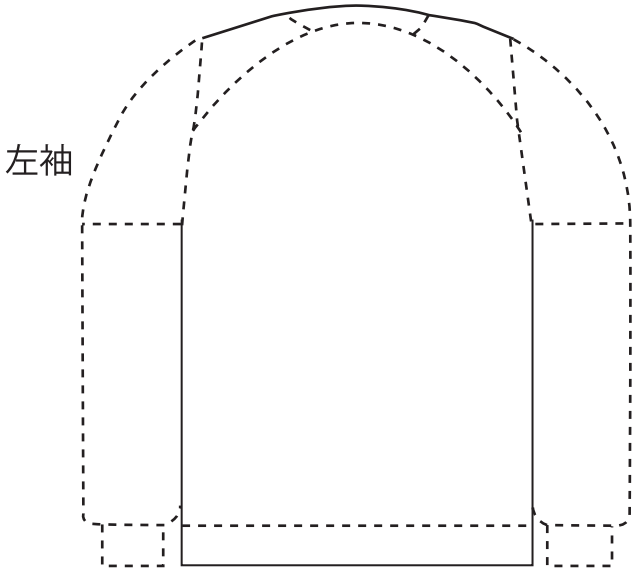

ご要望など

※サイズが決まって無い時は、合計枚数をご記入ください。

製　品　名	ボディ色	配　色	サイズ					計

みんなのＴシャツドットコム　宝塚市平井５丁目 2-9　TEL 0797-89-9081 FAX 050-3606-2524